RIVETTI E RIVETTATRICI	MOD. K 35-F	Rivettatrice manuale per rivetti 1/4 - 3/16 FARBOLT - MAGNA-LOK® - MONOBOLT® Hand tool for rivets 1/4 - 3/16 FARBOLT - MAGNA-LOK® - MONOBOLT® Outil manuel pour rivets 1/4 - 3/16 FARBOLT - MAGNA-LOK® - MONOBOLT® Handwerkzeug für Blindnieten 1/4 - 3/16 FARBOLT - MAGNA-LOK® - MONOBOLT®	Data/Date Datum	10/11/09	REVISIONE/REVISION	04

N°	COD.	Qt.	DESCRIZIONE	DESCRIPTION	DESCRIPTION	BESCHREIBUNG		KIT
1	713234	2	Manopola	Handle	Poignée	Griff		
2	723235	1	Leva destra	Right lever	Levier droit	Rechter Hebel		
3	717019	1	Ugello per rivetto HUCK 1/4	Nozzle for rivet HUCK 1/4	Buse pour rivets HUCK 1/4	Mundstück für Nieten HUCK 1/4		
4	717018	1	Ugello per rivetto HUCK 3/16	Nozzle for rivet HUCK 3/16	Buse pour rivets HUCK 3/16	Mundstück für Nieten HUCK 3/16		
5	717015	1	Ugello per rivetto monobolt 1/4	Nozzle for rivet monobalt 1/4	Buse pour rivets monobalt 1/4	Mundstück für Nieten monobalt 1/4		
6	710966	1	Cannotto porta ugello	Head carrying nozzle	Tête porte buse	Düsenträger		
7	712665	1	Corpo esterno neutro	Neutral outside body	Corps extérieur neutre	Neutraler Aussenschaft		
8	710060	1	Porta cono	Cone holder	Porte-cône	Kegelhalter		
9	711822	1	Vite M15 x 1,5	Screw M15 x 1,5	Vis M15 x 1,5	Schraube M15 x 1,5		
10	710809	1	Supporto bielle	Connecting rod support	Support bielle	Umlenkhebelhalterung		
11	710063	2	Biella	Connecting rod	Bielle	Umlenkhebel		
12	710064	2	Perno per biella	Pin	Pivot	Stift		
13	711356	1	Cono porta morsetti	Clamps holding cone	Cône porte- étaux	Spannbackenhalterkegel		
14	713213	3	Morsetti per Farbolt, Monobolt, Magna-lok	Clamps for Farbolt, Monobolt, Magna-lok	Etaux pour Farbolt, Monobolt, Magna-lok	Spannbacken für Farbolt, Monobolt, Magna-lok		
15A	710066	1	Apri morsetti	Clamps opener	Ouvre-étaux	Spannbackenöffner		A
16A	710067	1	Molla ritorno morsetti	Clamps return spring	Ressort retour étaux	Feder Rücklauf Spannbacke		A
17B	710241	4	Vite M7	Screw M7	Vis M7	Schraube M7		B
18B	710048	4	Dado M7	Nut M7	Ecrou M7	Mutter M7		B
19	723236	1	Leva sinistra	Left lever	Levier gauche	Linker Hebel		
20	717016	1	Ugello per rivetto monobolt 3/16	Nozzle for rivet monobalt 3/16	Buse pour rivets monobalt 3/16	Mundstück für Nieten monobalt 3/16		
21	710113	1	Chiave 12 mm	12-mm key	Clé 12 mm	12-mm-Schlüssel		
22	713222	1	Distanziale zincato	Spacer	Entretoise	Distanzstück		
23	71345212	1	Deflettore chiodi	Nails baffle	Déflecteur clous	Ablenker für Nägel		

KIT

N°	COD.	Qt.	DESCRIZIONE	DESCRIPTION	DESCRIPTION	BESCHREIBUNG	
KITA	740066		Kit apri morsetti	Clamps opener kit	Kit ouvre-étaux	Kit Spannbackenöffner	
15A	710066	1	Apri morsetti	Clamps opener	Ouvre-étaux	Spannbackenöffner	
16A	710067	1	Molla ritorno morsetti	Clamps return spring	Ressort retour étaux	Feder Rücklauf Spannbacken	
KITB	740241		Kit Vite M7	Screw M7 kit	Kit vis M7	Kit Schraube M7	
17B	710241	4	Vite M7	Screw M7	Vis M7	Schraube M7	
18B	710048	4	Dado M7	Nut M7	Ecrou M7	Mutter M7	
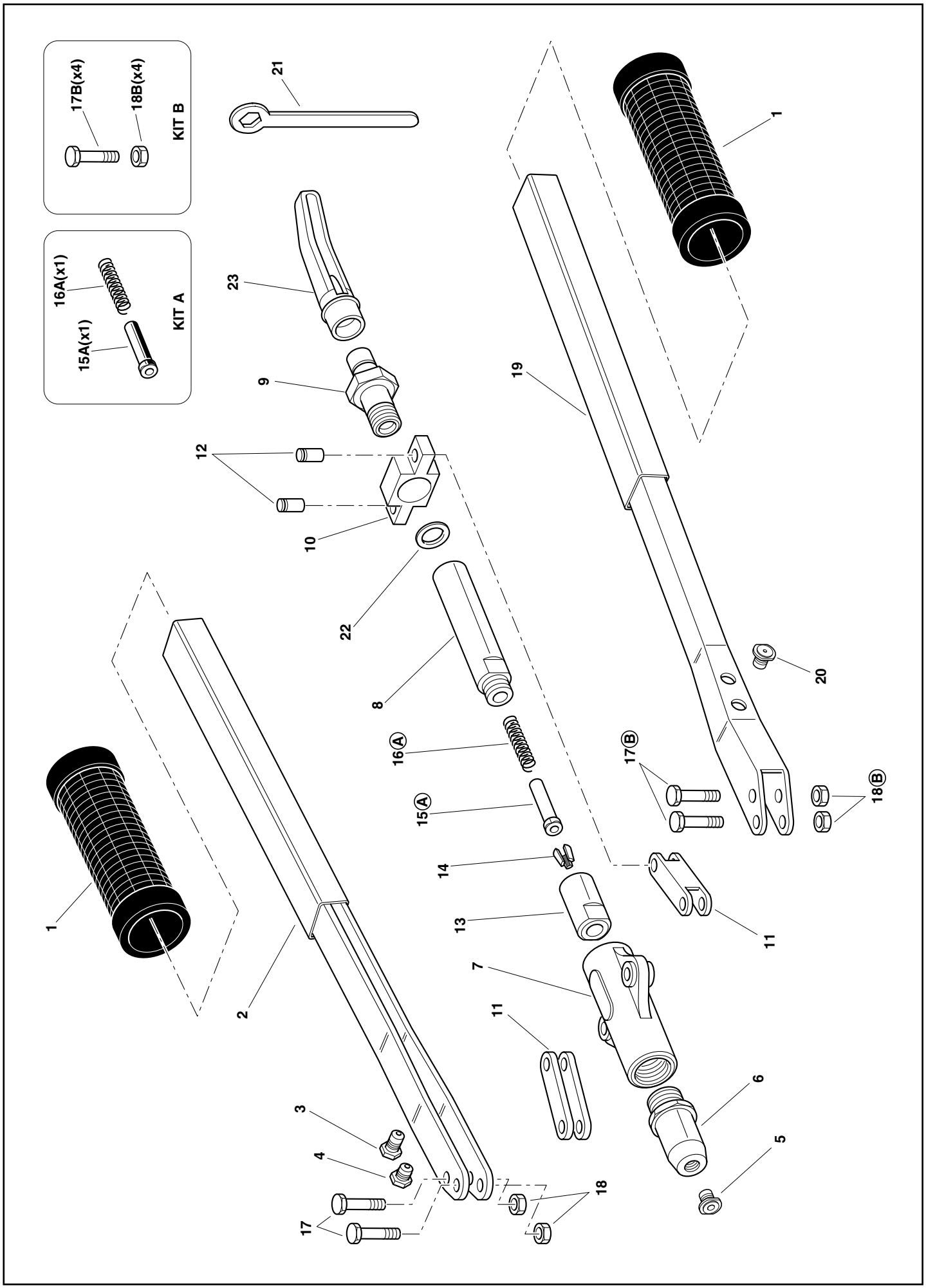
RIVETTI E RIVETTATRICI	MOD.	Rivettatrice manuale per rivetti 1/4 - 3/16 FARBOLT - MAGNA-LOK® - MONOBOLT® Hand tool for rivets 1/4 - 3/16 FARBOLT - MAGNA-LOK® - MONOBOLT® Outil manuel pour rivets 1/4 - 3/16 FARBOLT - MAGNA-LOK® - MONOBOLT® Handwerkzeug für Blindnieten 1/4 - 3/16 FARBOLT - MAGNA-LOK® - MONOBOLT®				
	K 35-F		Data/Date Datum	10/11/09	REVISIONE/REVISION	04